SIGNALS AND SYSTEMS

信号与系统

第七章 状态变量分析

第七章 状态变量分析

- 状态变量分析概述
- **7.1** 状态与状态空间
- **7.2** 连续系统状态方程的建立
- 本章要点
- 作业

状态变量分析概述

- 系统的描述方法
  - 输入—输出描述法、状态变量描述法
- 输入－输出描述法（端口分析法、外部法）
  - 用系统的输入—输出变量之间的关系来描述系统的特性；
  - 数学模型是 n 阶微分（或差分）方程。
- 状态变量描述法(内部法)
  - 用状态变量描述系统内部变量的特性；
  - 通过状态变量将系统的输入和输出变量联系起来，进而描述系统的外部特性。

状态变量分析法的优点

- 可以有效地提供系统内部的信息，便于处理与系统内部情况有关的分析、设计问题；
- 不仅适用于线性时不变的单输入－单输出系统，也适用于非线性、时变、多输入－多输出系统；
- 便于应用计算机技术解决复杂系统的分析计算；
- 当系统的输出变量改换时，无需重新列写状态方程（微分或差分方程），只要调整输出方程（代数方程）即可。

7.1 状态与状态空间

1. 系统的状态　是指系统过去、现在和未来的状况，其本质是指系统的储能状态。

2. 状态变量能够完全描述系统状态的数目最少的一组变量。常用 $x_1(t)$，$x_2(t)$，…，$x_n(t)$ 来表示。

起始时刻 $t=t_0$ 的状态称为初始状态，

用 $x_1(t_0)$，$x_2(t_0)$，…，$x_n(t_0)$ 来表示。

3. 状态矢量　一组状态变量可以用一个矢量来表示：

$$\boldsymbol{x}(t)=[x_1(t),\ x_2(t),\cdots x_n(t)]^T$$

4. 状态空间　状态矢量所描述的空间

状态矢量所包含的状态变量的个数称为状态空间的维数，也称系统的复杂度阶数，简称系统的阶数。

5. 状态轨迹　状态矢量的端点随时间变化而描述的路径

状态变量分析法　用状态变量来描述和分析系统的方法

状态变量分析法的步骤

（1）选定状态变量；

（2）建立状态方程：描述状态变量与激励之间关系的一阶微分或差分方程组；

（3）建立输出方程：描述输出与输入关系的一组代数方程；

（4）求解状态方程和输出方程。

系统阶数的确定

当已知电路时，习惯上将电感的电流和电容的电压选为状态变量，因为它们直接与系统的储能状态相联系。 也可以选取磁链和电荷作为状态变量，还可以选取间接反映系统储能状态的物理量，甚至有时可以选用不是系统中真实存在的物理量。

但是一个系统的状态变量必须是一组独立并且完备的变量，变量的数目即系统复杂度的阶数 n 由系统本身的结构所决定，与所选的状态变量无关。

由于受 KCL 和 KVL 的约束， n 的一般计算公式为

$$n = b_{LC} - n_C - n_L$$

式中，b_{LC} 为电路中储能元件的个数

n_C 为全电容回路（仅由电容或电压源组成的独立回路）的个数

n_L 为全电感割集（仅由电感或电流源组成的独立割集）的个数

例如　图示电路

$$b_{LC}=5, n_C=1, n_L=1$$

$$n=b_{LC}-n_C-n_L$$

$$=5-1-1=3$$

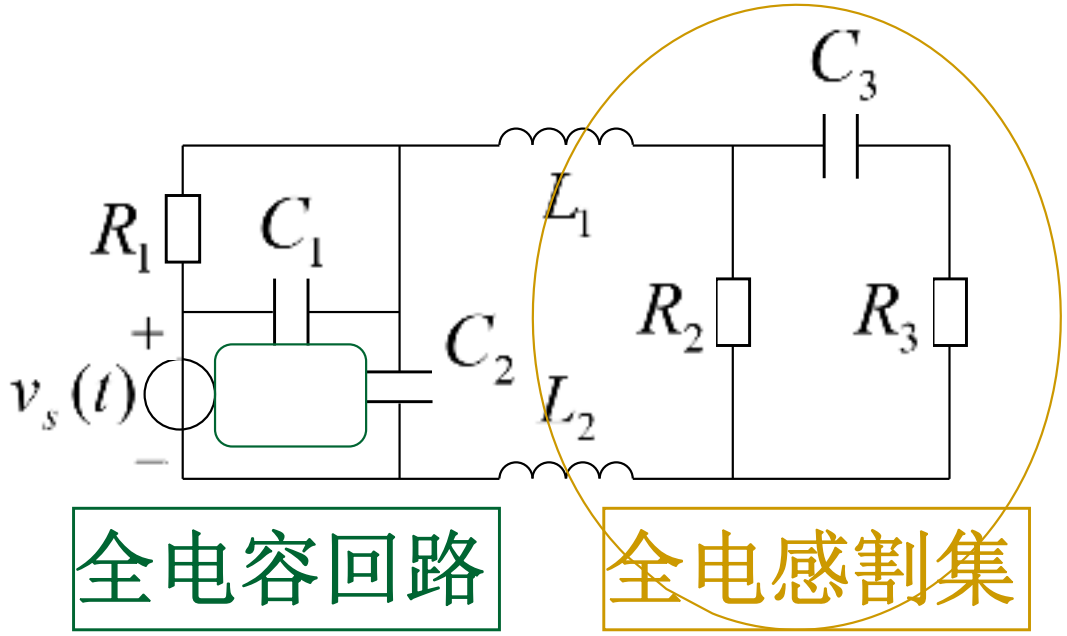

可见此电路只有 3 个状态变量是独立的，只须用 3 个状态变量来描述系统就可以了。

状态变量可以选为 (v_{C1}, v_{C3}, i_{L1}) 或 (v_{C2}, v_{C3}, i_{L2}) 等等。

7.2 连续系统状态方程的建立

7.2.1 连续系统状态方程的一般形式

$$\begin{cases} \dot{\boldsymbol{x}} = \boldsymbol{A}\boldsymbol{x} + \boldsymbol{B}\boldsymbol{f} & \text{状态方程} \\ \boldsymbol{y} = \boldsymbol{C}\boldsymbol{x} + \boldsymbol{D}\boldsymbol{f} & \text{输出方程} \end{cases}$$

式中，$\boldsymbol{x}$为n维列矢量，表示系统的n个状态变量；

$\dot{\boldsymbol{x}}$为n维列矢量，表示状态变量的一阶导数；

$\boldsymbol{y}$为r维列矢量，表示系统的r个输出信号；

$\boldsymbol{f}$为m维列矢量，表示系统的m个输入信号；

系数矩阵$\boldsymbol{A}$为$n\times n$方阵，称为系统矩阵；

系数矩阵$\boldsymbol{B}$为$n\times m$矩阵，称为控制矩阵；

系数矩阵$\boldsymbol{C}$为$r\times n$矩阵，称为输出矩阵；

系数矩阵$\boldsymbol{D}$为$r\times m$矩阵。

7.2.2 由电路图建立状态方程

步骤

（1）选择独立的电容电压和电感电流作为状态变量；

（2）对于含有独立电容支路的节点列写 KCL 方程，

对于含有独立电感的回路列写 KVL 方程；

（3）消除非状态变量（中间变量）

（4）整理成状态方程和输出方程的标准形式。

例7-2-1 电路如图所示，试列写该系统的状态方程和输出方程。

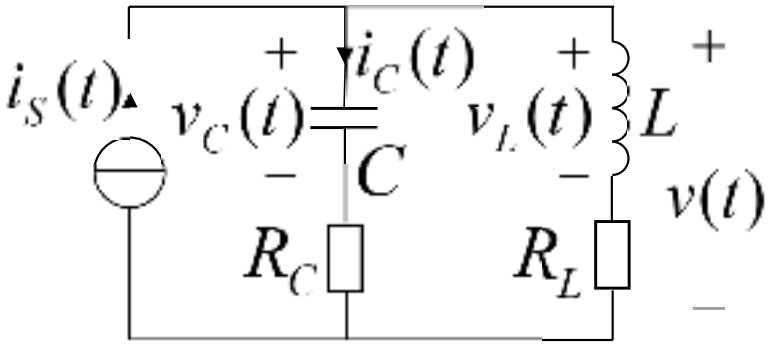

解　选取 $v_C(t)$ 和 $i_L(t)$ 为状态变量，它们都是独立的状态变量。

由KCL，得　$i_S(t)=i_C(t)+i_L(t)=C\dfrac{dv_C(t)}{dt}+i_L(t)$

由KVL，得　$v_C(t)+R_CC\dfrac{dv_C(t)}{dt}=L\dfrac{di_L(t)}{dt}+R_Li_L(t)$

整理，得
$$\begin{cases}\dfrac{dv_C(t)}{dt}=-\dfrac{1}{C}i_L(t)+\dfrac{1}{C}i_S(t)\\[2ex]\dfrac{di_L(t)}{dt}=\dfrac{1}{L}v_C(t)-\dfrac{R_C+R_L}{L}i_L(t)+\dfrac{R_C}{L}i_S(t)\end{cases}$$

若以电路中的电压$v(t)$和电流$i_C(t)$为输出，则输出方程为

$$\begin{cases} v(t) = v_C(t) - R_C i_L(t) + R_C i_S(t) \\ i_C(t) = \qquad\qquad - i_L(t) \quad + i_S(t) \end{cases}$$

若令状态变量$v_C(t) = x_1(t)$，$i_L(t) = x_2(t)$，输入$i_S(t) = f(t)$，输出$v(t) = y_1(t)$，$i_C(t) = y_2(t)$，并写成矩阵的形式，即为

$$\begin{bmatrix} \dot{x}_1(t) \\ \dot{x}_2(t) \end{bmatrix} = \begin{bmatrix} 0 & -\dfrac{1}{C} \\ \dfrac{1}{L} & -\dfrac{R_C + R_L}{L} \end{bmatrix} \cdot \begin{bmatrix} x_1(t) \\ x_2(t) \end{bmatrix} + \begin{bmatrix} \dfrac{1}{C} \\ \dfrac{R_C}{L} \end{bmatrix} \cdot [f(t)]$$

$$\begin{bmatrix} y_1(t) \\ y_2(t) \end{bmatrix} = \begin{bmatrix} 1 & -R_C \\ 0 & -1 \end{bmatrix} \cdot \begin{bmatrix} x_1(t) \\ x_2(t) \end{bmatrix} + \begin{bmatrix} R_C \\ 1 \end{bmatrix} \cdot [f(t)]$$

对于一般的常态网络（不存在全电容回路和全电感割集）还可以应用直流电路的知识列写状态方程。

例7-2-2 试求图示常态网络的状态方程。

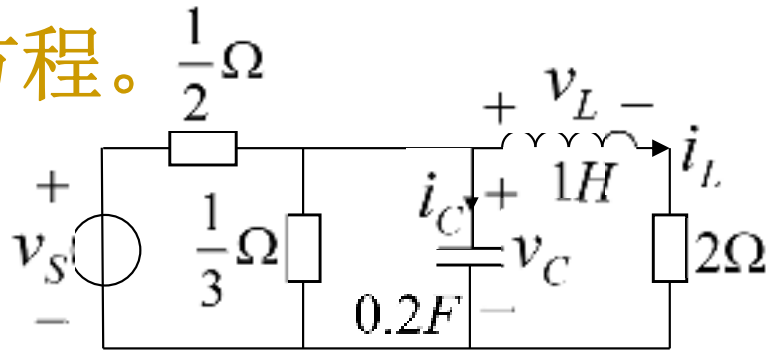

解　设 $v_C(t)=x_1, i_L(t)=x_2$ 为状态变量，输入 $v_S(t)=f$，将电容用电压源，电感用电流源替代，得电路如图所示。则

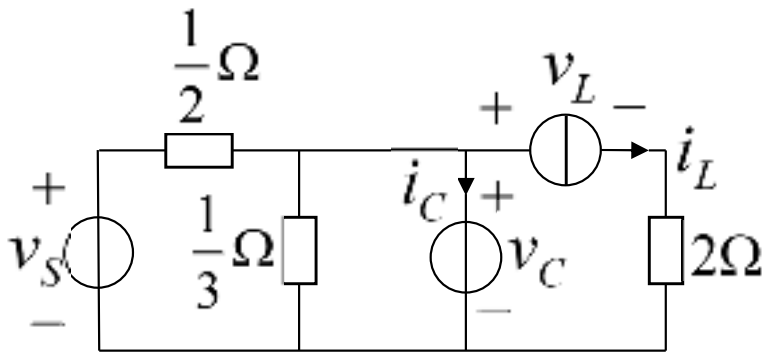

$$\begin{cases} C\dfrac{dv_C}{dt}=i_C=\dfrac{v_S-v_C}{\frac{1}{2}}-\dfrac{v_C}{\frac{1}{3}}-i_L \\ L\dfrac{di_L}{dt}=v_L=v_C-2i_L \end{cases}$$

即

$$\begin{cases} \dfrac{dv_C}{dt}=-25v_C-5i_L+10v_S \\ \dfrac{di_L}{dt}=v_C-2i_L \end{cases}$$

写出标准的矩阵形式，为

$$\begin{bmatrix} \dot{x}_1(t) \\ \dot{x}_2(t) \end{bmatrix} = \begin{bmatrix} -25 & -5 \\ 1 & -2 \end{bmatrix} \cdot \begin{bmatrix} x_1(t) \\ x_2(t) \end{bmatrix} + \begin{bmatrix} 10 \\ 0 \end{bmatrix} \cdot [f(t)]$$

如假设输出$y = i_C$，则输出方程为

$$i_C(t) = \frac{v_S - v_C}{\frac{1}{2}} - \frac{v_S}{\frac{1}{3}} - i_L$$

整理，并写出标准的输出方程为

$$[y] = [-2 \quad -1] \begin{bmatrix} x_1 \\ x_2 \end{bmatrix} + [-1][f]$$

结论

（1）状态变量的选取并不是唯一的，选取不同的状态变量，状态方程的形式会改变；

（2）一般情况下，消除非状态变量不太容易；

(3)仅有 R、L、C 组成的无受控源网络总能列写出标准的状态方程；

（4）如果电路含有受控源，由于多了一类约束关系，可能会使状态变量的个数减少，对于少数特定的电路甚至无法列写出标准的状态方程。

7.2.3 从输入－输出方程导出状态方程

1. 微分方程中无激励的导数项时

例　设某三阶系统的微分方程为

$$\frac{d^3y(t)}{dt^3}+4\frac{d^2y(t)}{dt^2}+3\frac{dy(t)}{dt}+2y(t)=f(t)$$

试导出其状态方程和输出方程。

解　选取状态变量为　　即状态矢量为

$$\begin{cases} x_1 = y \\ x_2 = \dfrac{dy}{dt} = \dfrac{dx_1}{dt} \\ x_3 = \dfrac{d^2y}{dt^2} = \dfrac{dx_2}{dt} \end{cases} \qquad \boldsymbol{x} = \begin{bmatrix} x_1 \\ x_2 \\ x_3 \end{bmatrix} = \begin{bmatrix} y \\ \dfrac{dy}{dt} \\ \dfrac{d^2y}{dt^2} \end{bmatrix}$$

由微分方程得

$$\frac{d^3y(t)}{dt^3}=-4\frac{d^2y(t)}{dt^2}-3\frac{dy(t)}{dt}-2y(t)+f(t)=\frac{dx_3}{dt}$$

所以，状态方程为

$$\begin{cases}\dfrac{dx_1}{dt}=x_2\\ \dfrac{dx_2}{dt}=x_3\\ \dfrac{dx_3}{dt}=-2x_1-3x_2-4x_3+f\end{cases}$$

写成标准的矩阵形式，则为

$$\begin{bmatrix}\dot{x}_1\\ \dot{x}_2\\ \dot{x}_3\end{bmatrix}=\begin{bmatrix}0 & 1 & 0\\ 0 & 0 & 1\\ -2 & -3 & -4\end{bmatrix}\begin{bmatrix}x_1\\ x_2\\ x_3\end{bmatrix}+\begin{bmatrix}0\\ 0\\ 1\end{bmatrix}[f]$$

显然，输出方程为

$$[y]=\begin{bmatrix}1 & 0 & 0\end{bmatrix}\begin{bmatrix}x_1\\ x_2\\ x_3\end{bmatrix}+[0][f]$$

7.2.4 从模拟图建立状态方程

根据系统的输入一输出方程或系统函数可以作出系统的时域或复频域模拟图，然后选择每一个积分器的输出端信号作为状态变量，最后得到系统的状态方程和输出方程。

由于系统函数可以写成不同的形式，所以模拟图也可以有不同的结构，于是状态变量的选择也就不同，因而状态方程和输出方程就会有几种不同的形式。

例如，已知三阶系统的微分方程为

$$\frac{d^3y(t)}{dt^3}+8\frac{d^2y(t)}{dt^2}+19\frac{dy(t)}{dt}+12y(t)=4\frac{df(t)}{dt}+10f(t)$$

该系统的系统函数为

$$H(s)=\frac{4s+10}{s^3+8s^2+19s+12}$$

系统函数还可以写成

$$H(s)=\frac{1}{s+1}+\frac{1}{s+3}-\frac{2}{s+4}$$

或 $$H(s)=\frac{4}{s+1}\cdot\frac{1}{s+3}\cdot\frac{s+\frac{5}{2}}{s+4}$$

所以，可以分别画出级联、并联和串联等三种形式的模拟图。

1. 直接模拟

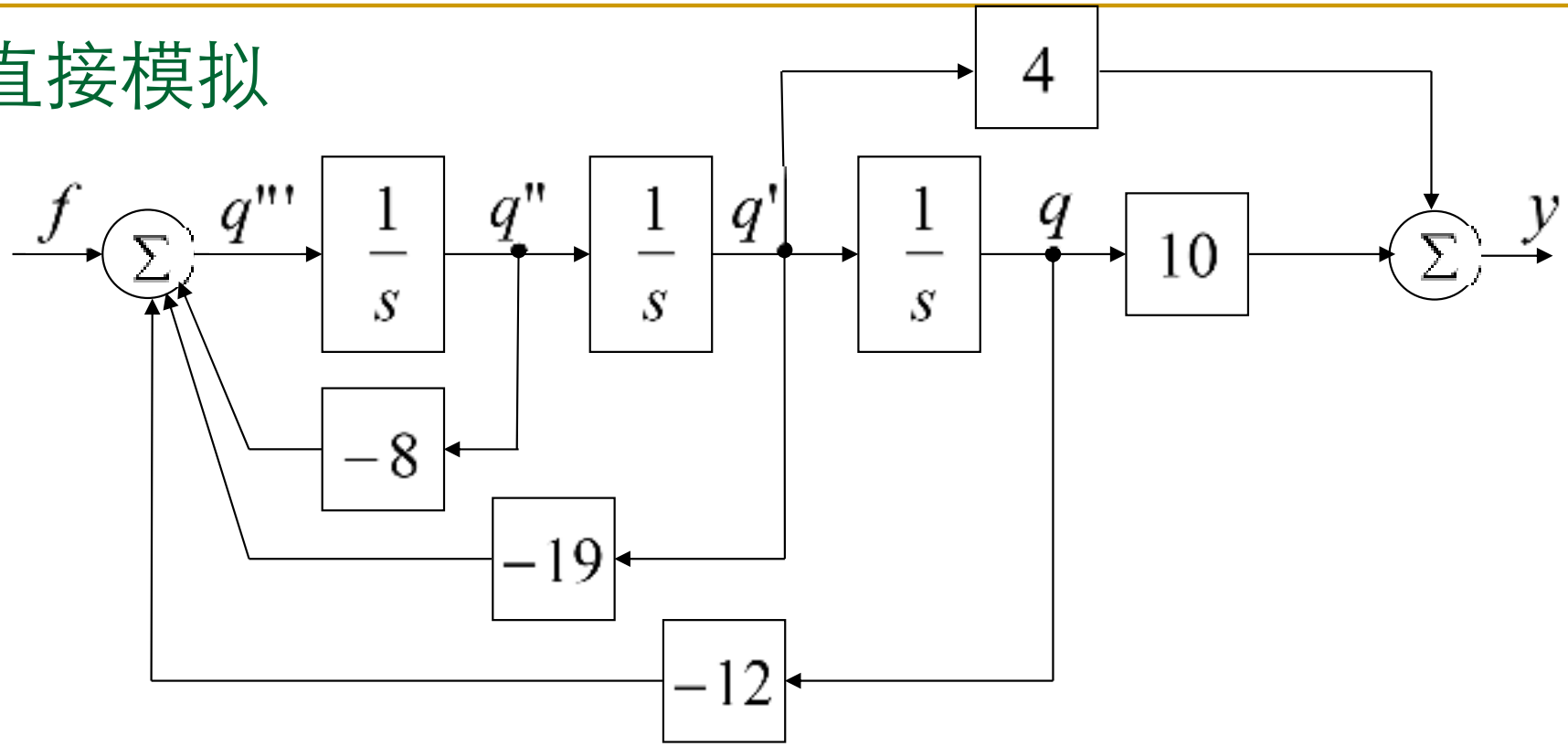

选取状态变量 $x_1 = q$，$x_2 = q'$，$x_3 = q''$

则有
$$\begin{cases} \dot{x}_1 = x_2 \\ \dot{x}_2 = x_3 \\ \dot{x}_3 = -12x_1 - 19x_2 - 8x_3 + f \end{cases}$$

$$y = 10x_1 + 4x_2$$

写成矩阵形式，状态方程为

$$\begin{bmatrix} \dot{x}_1 \\ \dot{x}_2 \\ \dot{x}_3 \end{bmatrix} = \begin{bmatrix} 0 & 1 & 0 \\ 0 & 0 & 1 \\ -12 & -19 & -8 \end{bmatrix} \begin{bmatrix} x_1 \\ x_2 \\ x_3 \end{bmatrix} + \begin{bmatrix} 0 \\ 0 \\ 1 \end{bmatrix} [f]$$

输出方程为

$$[y] = \begin{bmatrix} 10 & 4 & 0 \end{bmatrix} \begin{bmatrix} x_1 \\ x_2 \\ x_3 \end{bmatrix} + [0][f]$$

直接模拟的优点是不必求出系统函数的极点，状态方程和输出方程的列写有规律可循。

2. 并联模拟

本系统也可以用三个子系统的并联来表示，其中每一个

子系统 $\dfrac{1}{s+a}=\dfrac{\frac{1}{s}}{1+\frac{a}{s}}$ 的模拟图为

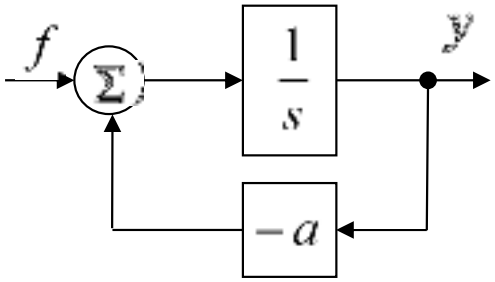

于是整个系统的模拟图为

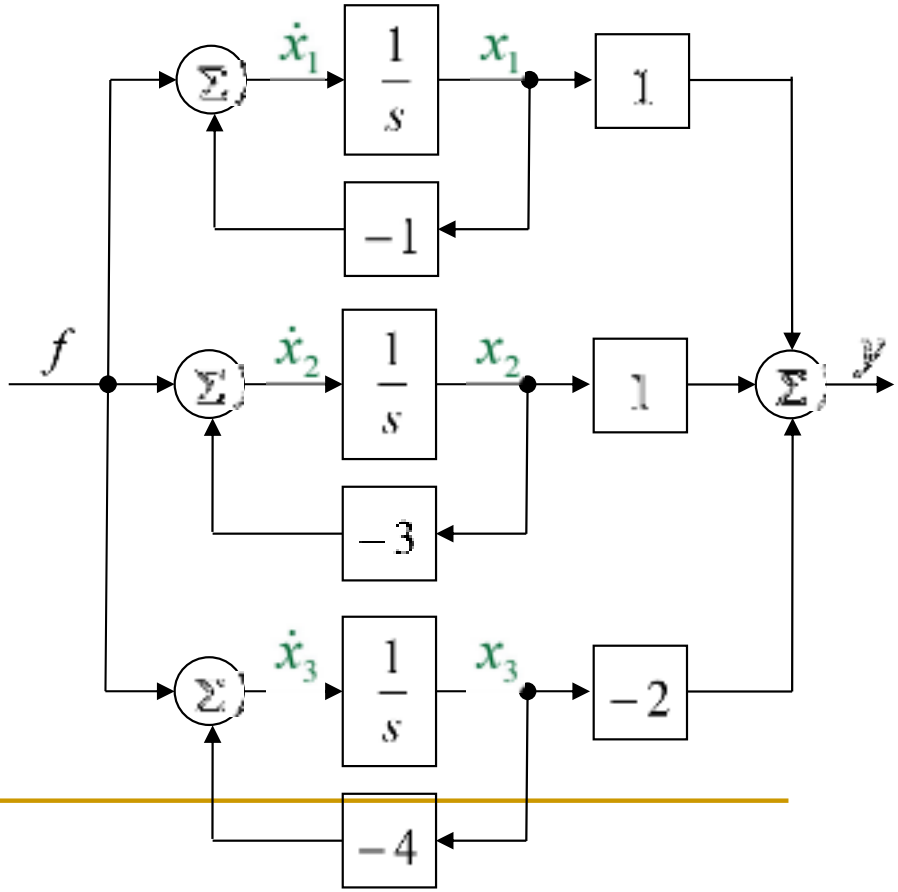

选取状态变量 x_1，x_2，x_3 为每一个积分器的输出

则有 $\begin{cases}\dot{x}_1=-x_1+f\\ \dot{x}_2=-3x_2+f\\ \dot{x}_3=-4x_3+f\end{cases}$

$$y=x_1+x_2-2x_3$$

写成矩阵形式，状态方程为

$$\begin{bmatrix} \dot{x}_1 \\ \dot{x}_2 \\ \dot{x}_3 \end{bmatrix} = \begin{bmatrix} -1 & 0 & 0 \\ 0 & -3 & 0 \\ 0 & 0 & -4 \end{bmatrix} \begin{bmatrix} x_1 \\ x_2 \\ x_3 \end{bmatrix} + \begin{bmatrix} 1 \\ 1 \\ 1 \end{bmatrix} [f]$$

输出方程为

$$[y] = \begin{bmatrix} 1 & 1 & -2 \end{bmatrix} \begin{bmatrix} x_1 \\ x_2 \\ x_3 \end{bmatrix} + [0][f]$$

并联模拟的特点是，系数矩阵是由系统的特征根所构成的对角阵。所以，也称这种状态变量为对角线状态变量。

3. 串联模拟

本系统还可以用三个子系统的串联来表示，其模拟图为

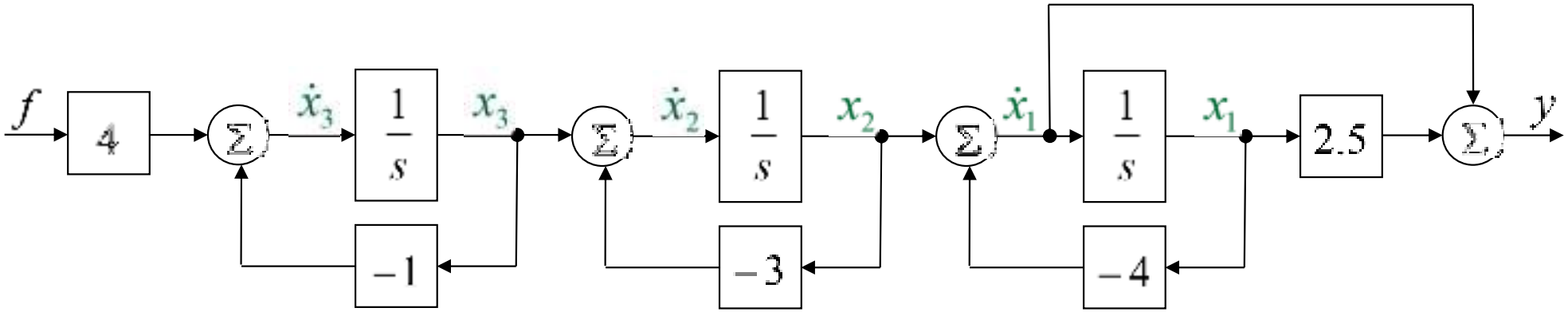

选取状态变量 x_1，x_2，x_3 为每一个积分器的输出

则有
$$\begin{cases} \dot{x}_1 = -4x_1 + x_2 \\ \dot{x}_2 = -3x_2 + x_3 \\ \dot{x}_3 = -x_3 + 4f \end{cases}$$

$$y = 2.5x_1 + \dot{x}_1 = -1.5x_1 + x_2$$

写成矩阵形式，状态方程为

$$\begin{bmatrix} \dot{x}_1 \\ \dot{x}_2 \\ \dot{x}_3 \end{bmatrix} = \begin{bmatrix} -4 & 1 & 0 \\ 0 & -3 & 1 \\ 0 & 0 & -1 \end{bmatrix} \begin{bmatrix} x_1 \\ x_2 \\ x_3 \end{bmatrix} + \begin{bmatrix} 0 \\ 0 \\ 4 \end{bmatrix} [f]$$

输出方程为

$$[y] = \begin{bmatrix} -1.5 & 1 & 0 \end{bmatrix} \begin{bmatrix} x_1 \\ x_2 \\ x_3 \end{bmatrix} + [0][f]$$

串联模拟的特点是，系数矩阵是一个上三角阵。

结论

1. 上述三类通过模拟图列写状态方程的方法均可以推广到 n 阶系统的一般情况。

2. 状态变量可以在系统内部选取，也可以人为地虚拟。

3. 对于同一个系统，状态变量的选取不同，系统的状态方程和输出方程也将不同，但它们所描述的系统的输入—输出关系没有改变。

4. 由于同一系统的特征方程相同，所以各状态方程的系数矩阵 **A** 是相似的。

5. 当系统的输入和输出都不止一个时，只要分别画出其相应的模拟图，按照上述方法仍然能方便地列写出状态方程和输出方程。

本章要点

返回

- 1. 系统复杂度阶数的确定
- 2. 常态网络状态方程的建立
- 3. 从微分方程建立状态方程（无激励的导数项）
- 4. 从模拟图建立状态方程
  - 直接模拟
  - 并联模拟
  - 串联模拟

作业

返回

- 7.2：
  - 7-2，7-8⑴（用三种方法）